FF-03 PRO CHASSIS KIT

FRONT-MOTOR FRONT-DRIVE INBOARD FRONT SUSPENSION

Ver 1.00

SETTING SHEET セッティングシート

氏名 Name	日付 Date	気温 Air temp.	湿度 Humidity

コース Track	コースコンディション Track condition	路面温度 Track temp.

《フロント》
《Front》

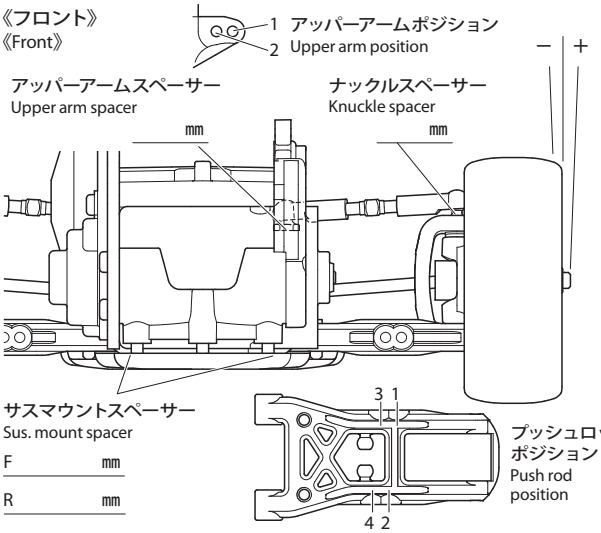

サスマウントスペーサー
Sus. mount spacer

F mm

R mm

プッシュロッドポジション
Push rod position

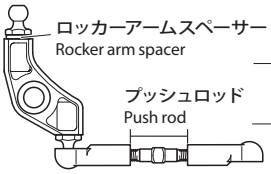

ハブキャリア Hub carrier °

キャンバー角 Camber angle °

車高 Ground clearance mm

リバウンドストローク Rebound stroke mm

フロントドライブ Front drive

スタビライザー Stabilizer S M H

ホイールハブ + スペーサー Wheel hub + spacer mm

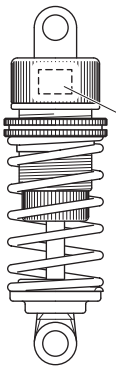

ダンパータイプ Damper type

個 Piece(s)

ピストン Piston 穴 hole(s)

オイル Oil 番 #

スプリング Spring

《リヤ》
《Rear》

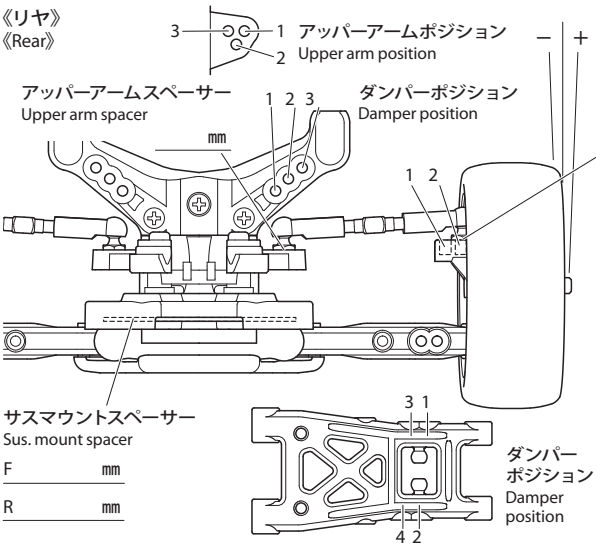

アッパーアームスペーサー Upper arm spacer mm

サスマウントスペーサー
Sus. mount spacer

F mm

R mm

ダンパーポジション Damper position

リヤアップライト Rear uprights °

キャンバー角 Camber angle °

車高 Ground clearance mm

リバウンドストローク Rebound stroke mm

スタビライザー Stabilizer S M H

ホイールハブ + スペーサー Wheel hub + spacer mm

メモ Memo

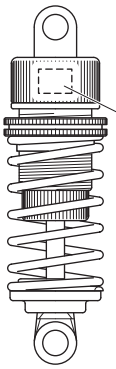

ダンパータイプ Damper type

個 Piece(s)

ピストン Piston 穴 hole(s)

オイル Oil 番 #

スプリング Spring

フロントトー角 Toe angle (front) °

Fサスマウント F sus. mount Front Rear

Rサスマウント R sus. mount Front Rear

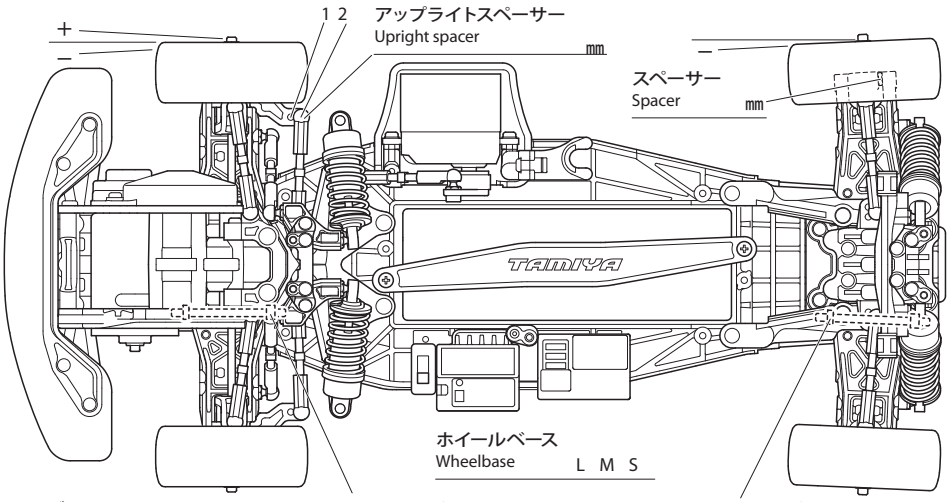

ロワデッキ Lower deck

Fサスアームスペーサー F sus. arm spacer mm

Rサスアームスペーサー R sus. arm spacer mm

モーター Motor

スパーギヤ Spur gear T

ピニオンギヤ Pinion gear T

バッテリー Battery

ボディ Body

ウイング Wing

タイヤ Tire

ホイール Wheel

インナー Tire insert

ベストラップ Best lap